SKD-41 Крепление к стропу. Вариант № 3
Лист 2

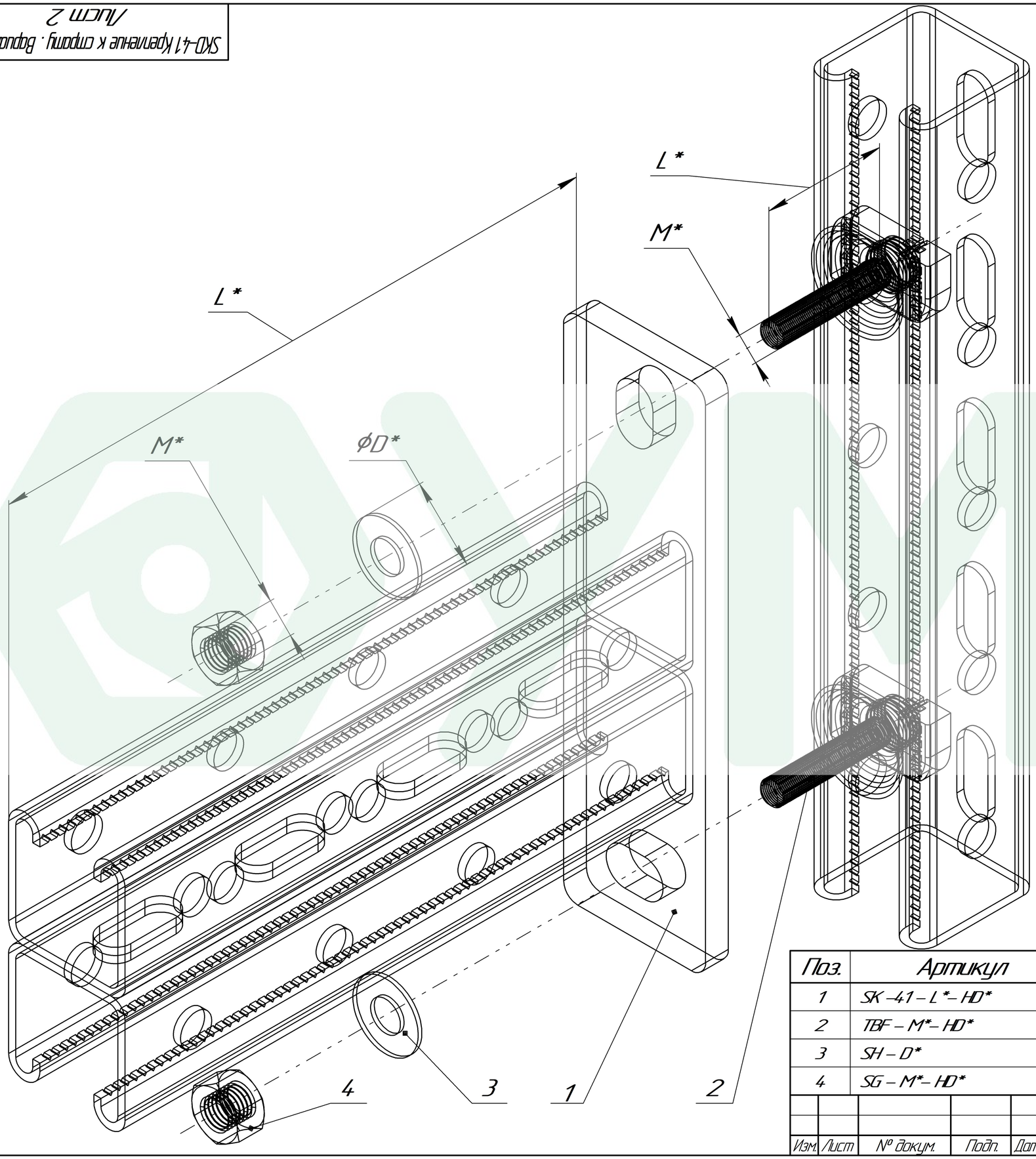

Поз.	Артикул	Наименование	Кол-во, шт
1	SK-41-L*-HD*	Консоль 41 x 41 мм	1
2	TBF-M*-HD*	Т-болт с фиксатором	2
3	SH-D*	Шайба плоская DIN 125	2
4	SG-M*-HD*	Гайка шестигранная DIN 934	2

Изм.	Лист	№ докум.	Подп.	Дата	SKD-41 Крепление к стропу. Вариант № 3 Лист 2	Лист

Копировал Формат А3

Инв. № подл. | Подп. и дата | Взам. инв. № | Инв. № дубл. | Подп. и дата